平成３０年度　山形県高等学校新人体育大会
バスケットボール競技

平成３１年１月１２日・１３日

【男　子】

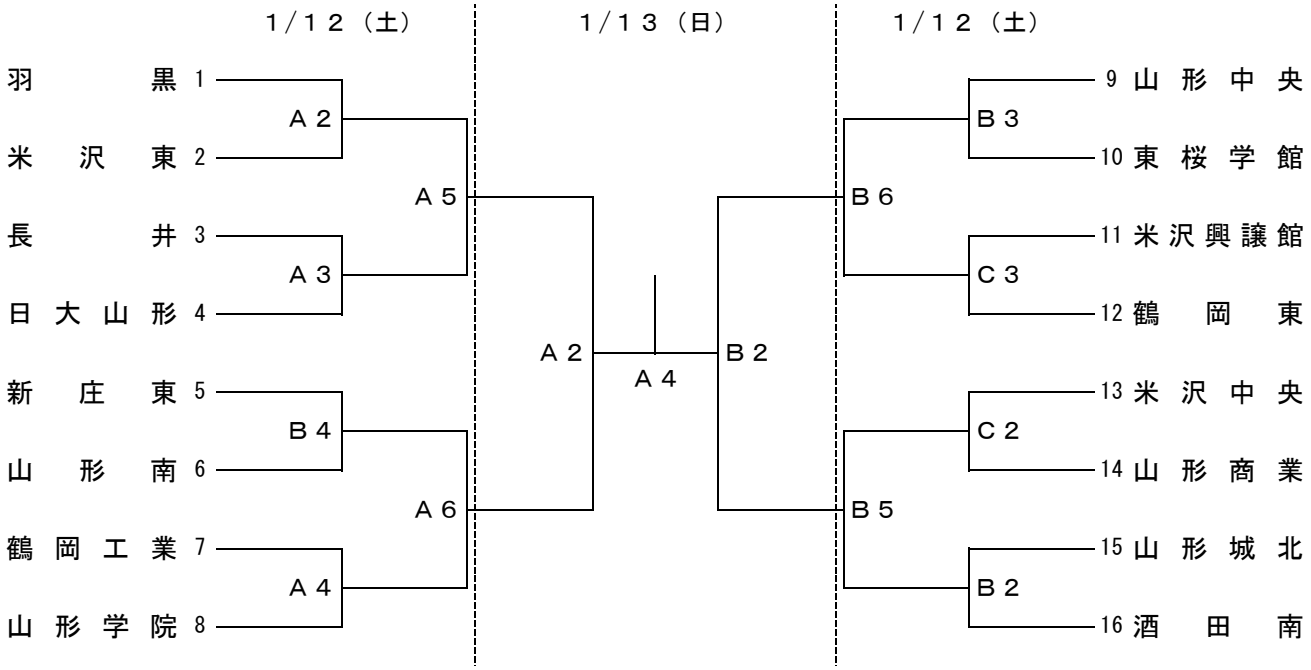

【女　子】

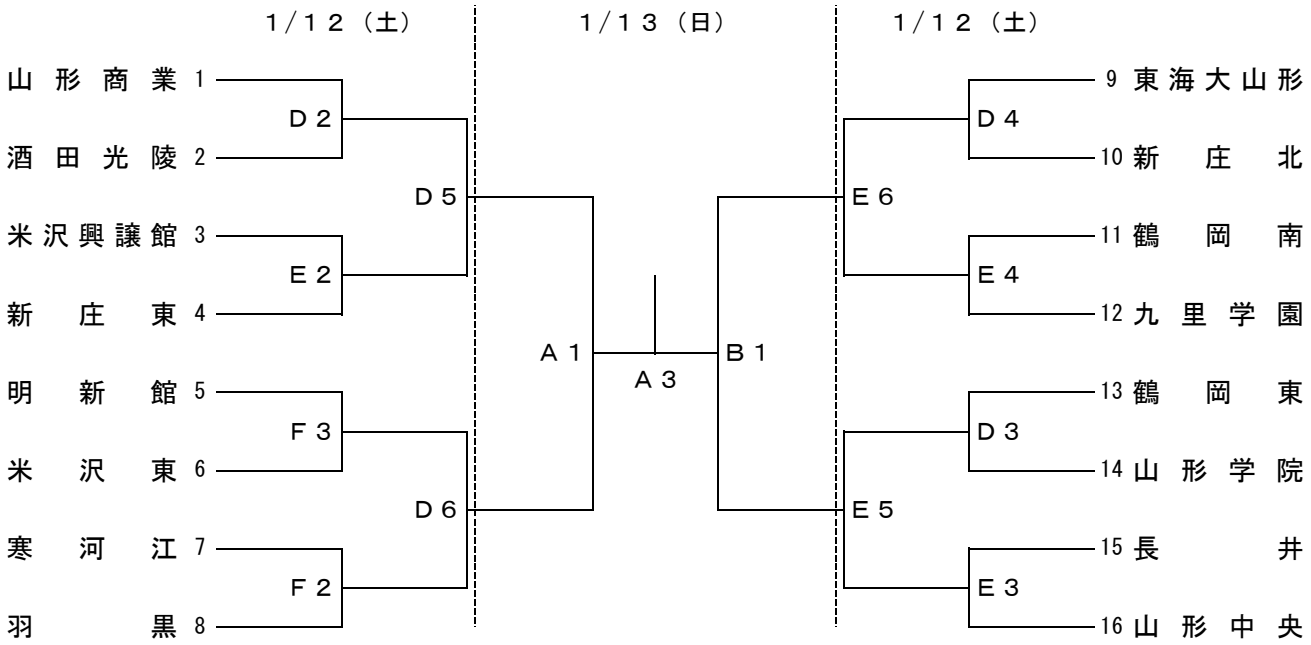

《試合時間》

	第１試合	第２試合	第３試合	第４試合	第５試合	第６試合
1月12日		１０：３０～	１２：００～	１３：３０～	１５：００～	１６：３０～
1月13日	９：３０～	１１：００～	１２：３０～	１４：００～		

《会場及びコート》

山形県体育館	A･B･Cコート
山形中央高校体育館	D･Eコート
山形西高校体育館	Fコート