平成２８年度　第６７回山形県高等学校総合体育大会
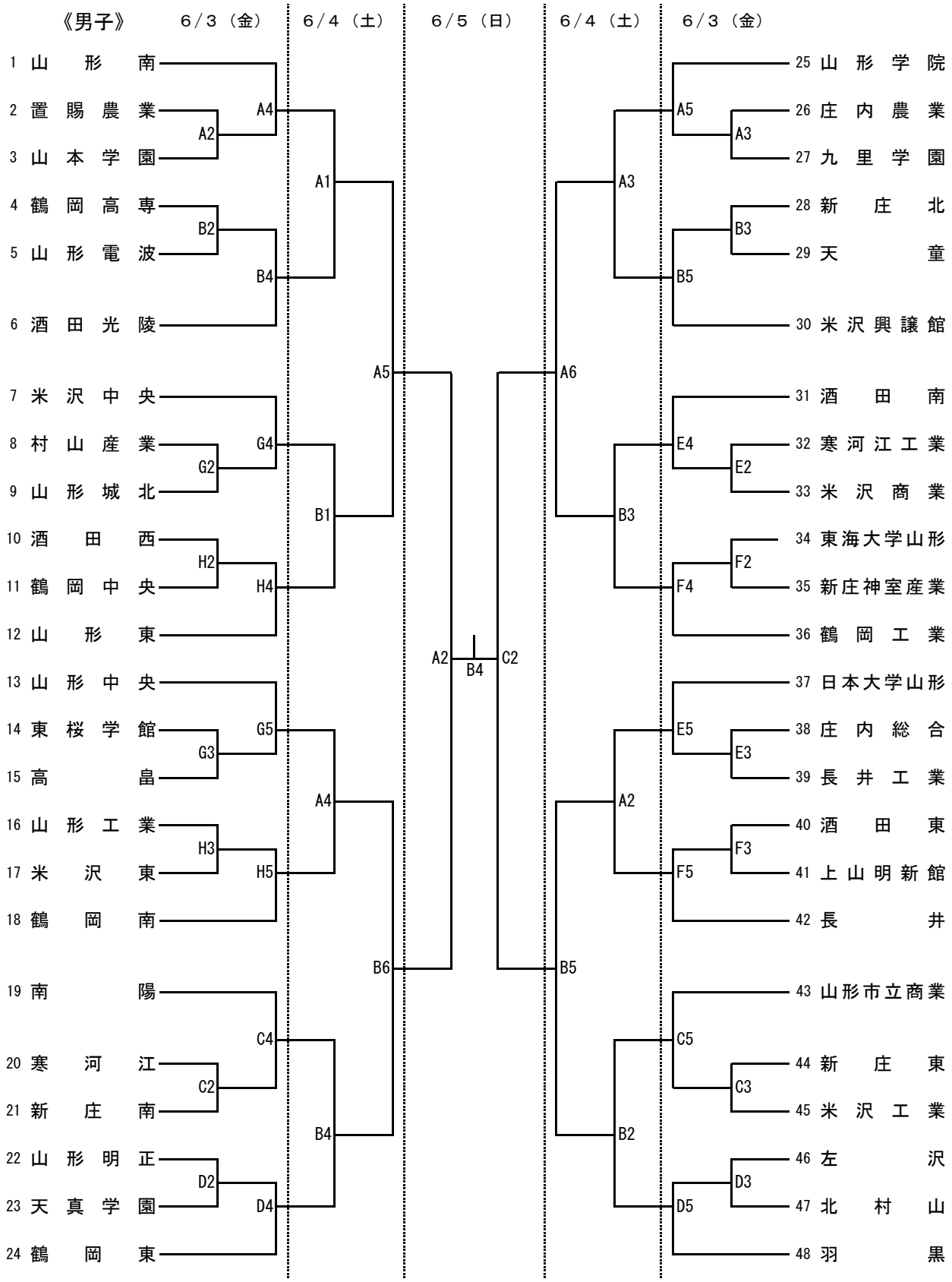
バスケットボール競技組合わせ