第68回国民体育大会夏秋季大会山形県予選会
兼第40回東北総合体育大会山形県予選会
バスケットボール競技組合せ

期日　平成25年7月13日(土)、14日(日)
会場　酒田西高等学校体育館　(A・B)
酒田光陵高等学校体育館　(C・D)
酒田東高等学校体育館　(E・F)

【成年男子】

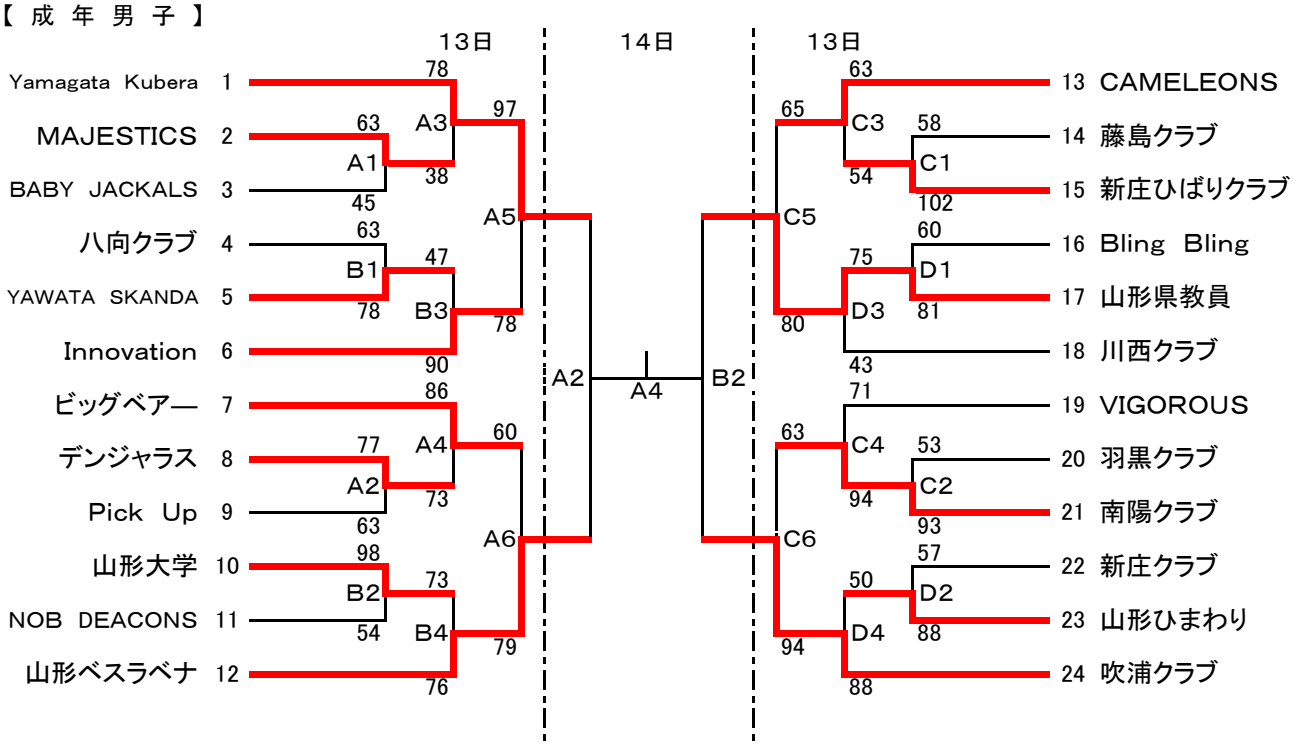

【成年女子】

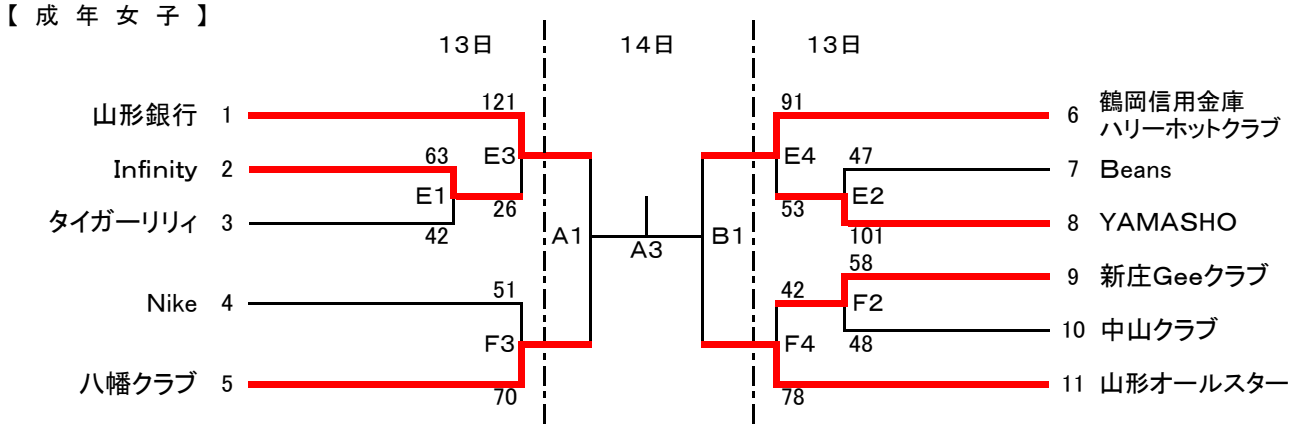

7月13日	第1試合	第2試合	第3試合	第4試合	第5試合	第6試合
	9:00	10:30	12:00	13:30	15:00	16:30

7月14日	第1試合	第2試合	第3試合	第4試合
	9:00	10:30	12:00	13:30