平成２９年度　第２７回山形県高等学校バスケットボール選手権大会
第７０回全国高等学校バスケットボール選手権大会山形県予選会

【 男 子 】

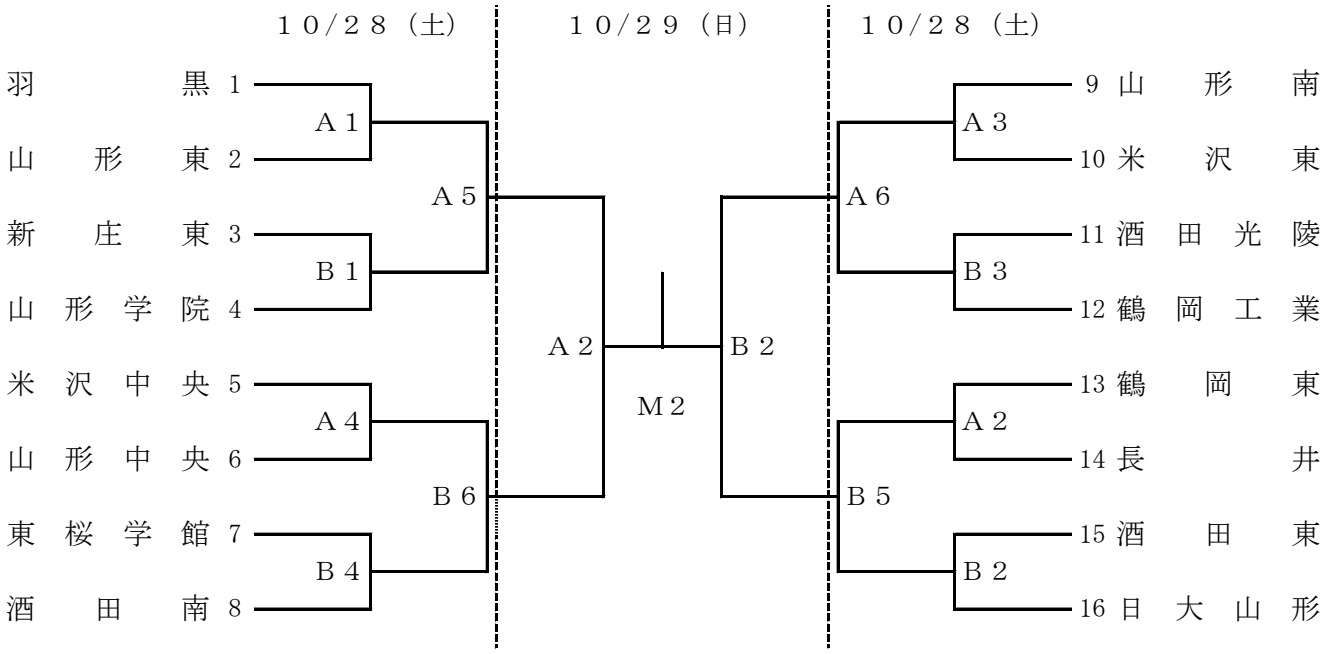

【 女 子 】

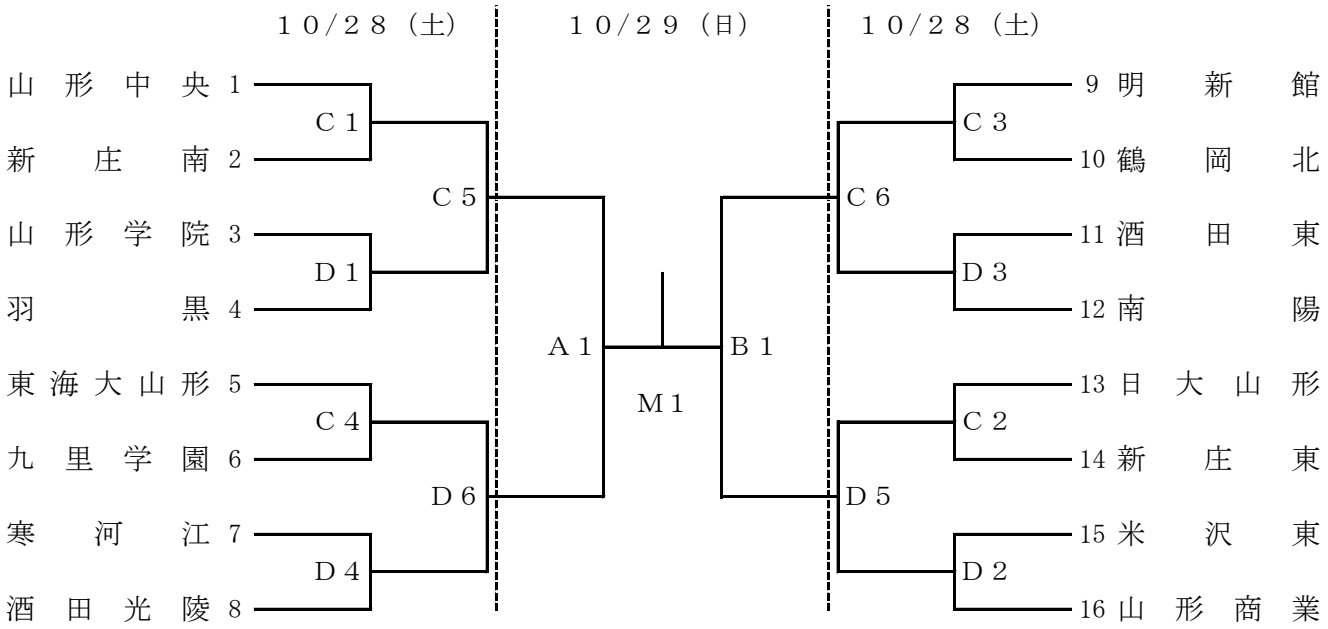

【試合時間】

１０月２８日（土）

	第１試合	第２試合	第３試合	第４試合	第５試合	第６試合
	9:00～	10:30～	12:00～	13:30～	15:00～	16:30～

１０月２９日（日）

	女子準決勝	男子準決勝	女子決勝	男子決勝
	9:00～	10:30～	12:45～	14:15～

【会場及びコート】

山形県体育館　　Ｍ・Ａ・Ｂコート
山形市立商業高等学校体育館　　Ｃ・Ｄコート