平成２８年度　第６７回山形県高等学校総合体育大会
バスケットボール競技　トーナメント表
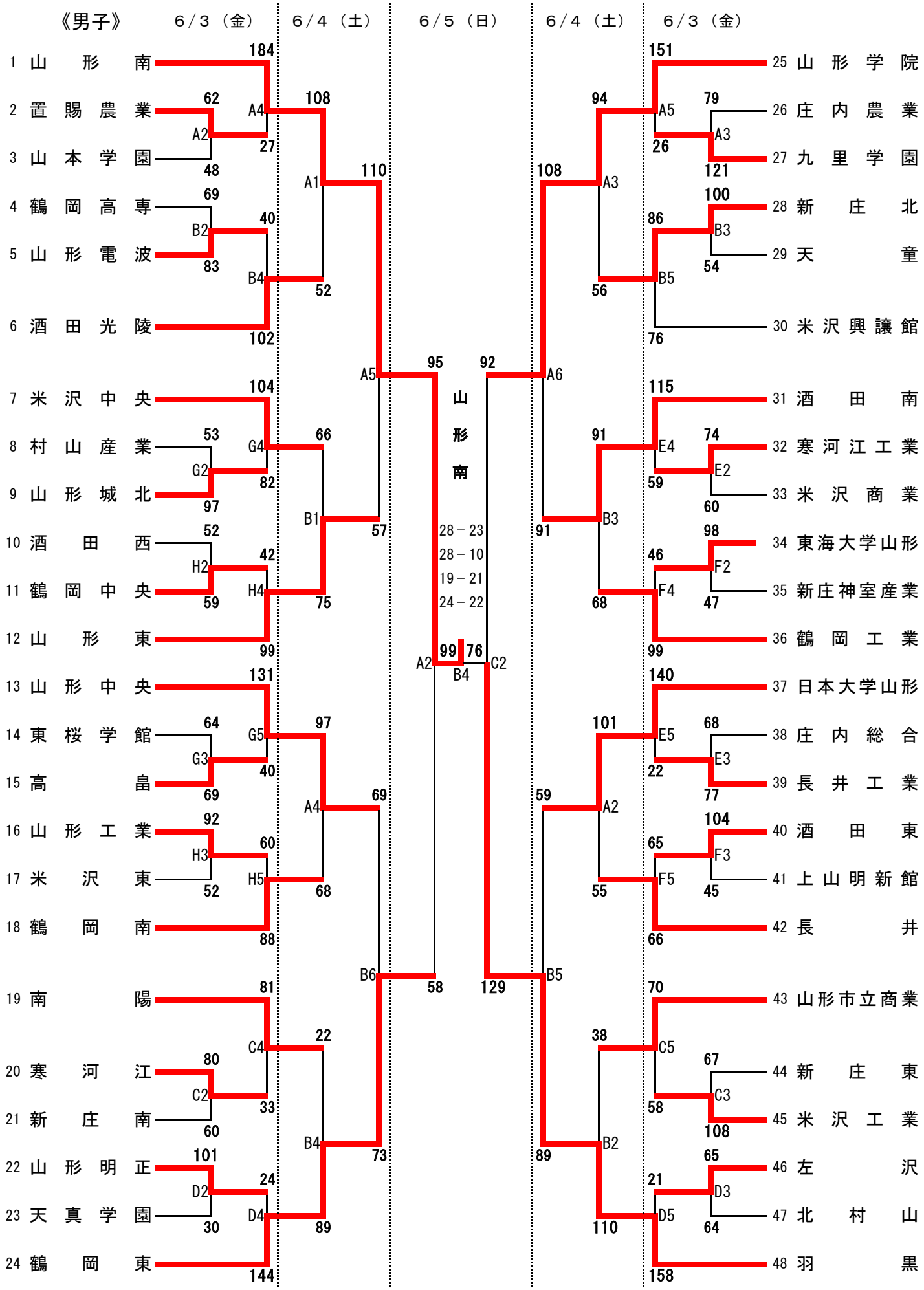
《男子》