第65回（平成25年度）

藤井杯･高野杯山形県高等学校バスケットボール選手権大会

兼第68回国民体育大会･第40回東北総合体育大会山形県予選会少年の部
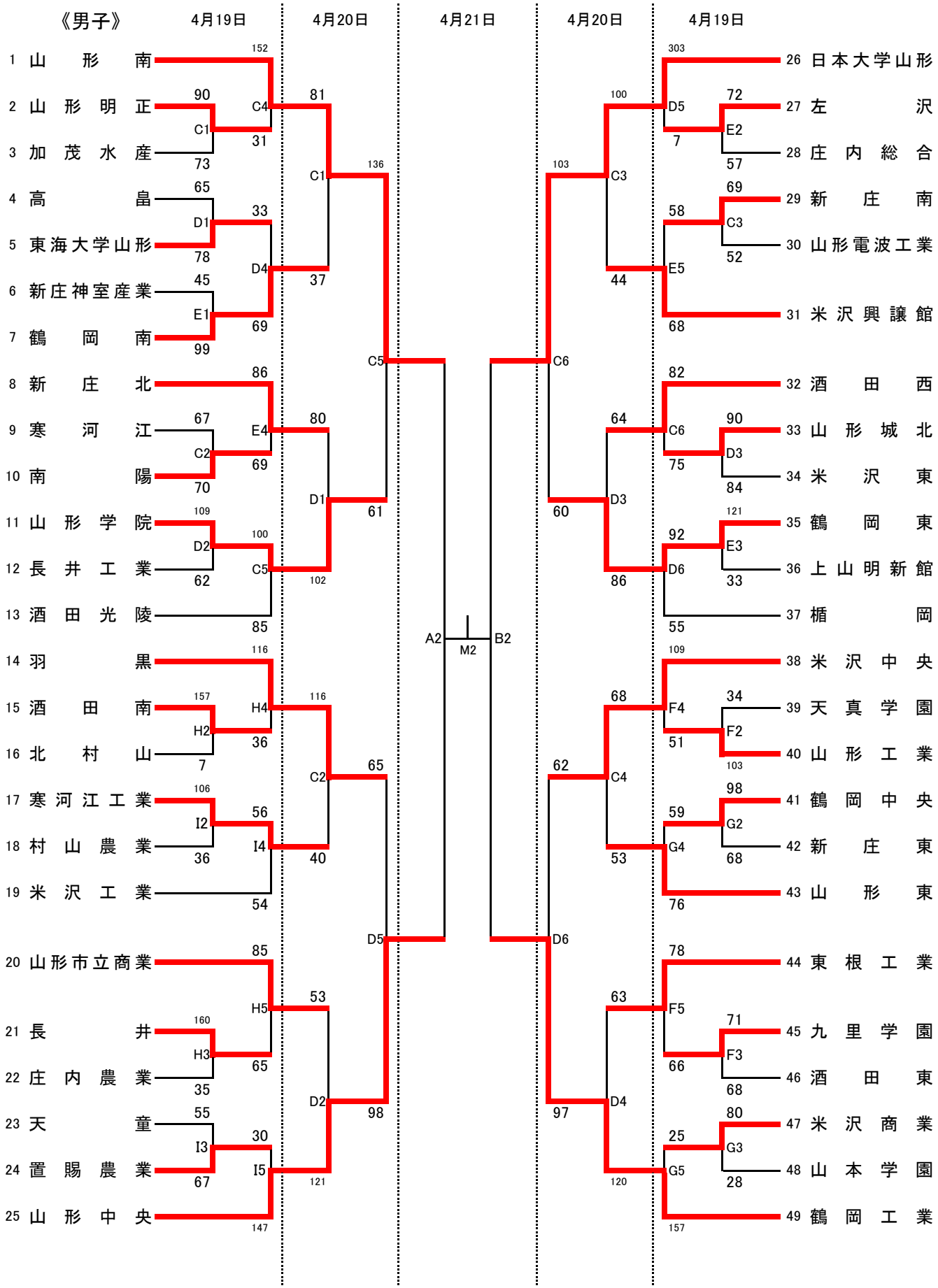
（2日目結果）